Delta Enthärter – "Duplex«
clever und kompakt

- ✓ **Verfügbarkeit von enthärtetem Wasser 24h/24, 7 Tage/7.**
- ✓ **Optimale Oekologie und Oekonomie:**
  - ✓ **Ohne Stromanschluss, kein Energiedebarf, rein hydraulisch**
  - ✓ **Sehr wenig Eigenwasserbedarf**
  - ✓ **Höchste Genauigkeit des integrierten Wasserzählers, sogar tropfengenau!**
  - ✓ **Hohe Effizienz, minimalster Salzbedarf**
- ✓ Hohe Dynamik – optimale Hygiene.
- ✓ Lebensmittelgerechte Materialien
- ✓ Einfache, rasche Installation und Inbetriebnahme.
- ✓ Patentierte Verfahren.

sanoxys®

www.sanoxys.ch

Delta Enthärter – « Duplex"

Duplex “ Solo”
Ohne
Sole Behälter

Duplex Extern
“Delta GARONA”

Duplex Duet

“Delta MOSELA”

Duplex Compact
“Delta TIBERA”

Salz

sanoxys®

www.sanoxys.ch

Delta Enthärter – "Duplex"
Einbaumöglichkeiten

sanoxys®

www.sanoxys.ch

Delta Duplex

Spezifikation

Typ	D-330	
Anschlüsse	1/2", 3/4 ", 1 "	Zoll
Betriebsdruck	2-8	bar
Leistung (bei 1 bar ΔP)	max. 2'600	L/h
Austauschkapazität	30	°fH.m³
Wasserbedarf/ Regener./ Spez.	18 / 1.2	Liter / L /° fH.m³
Salzbedarf/ Regener. Spez.	300 20	g NaCl g /°fH.m³
Regenerationsdauer	15	min.
Temperatur	4-40	°C
Integrierte Filter	80	µm

Anschluss
- Keine Steckdose!

Dimensionen "Delta Tibera"

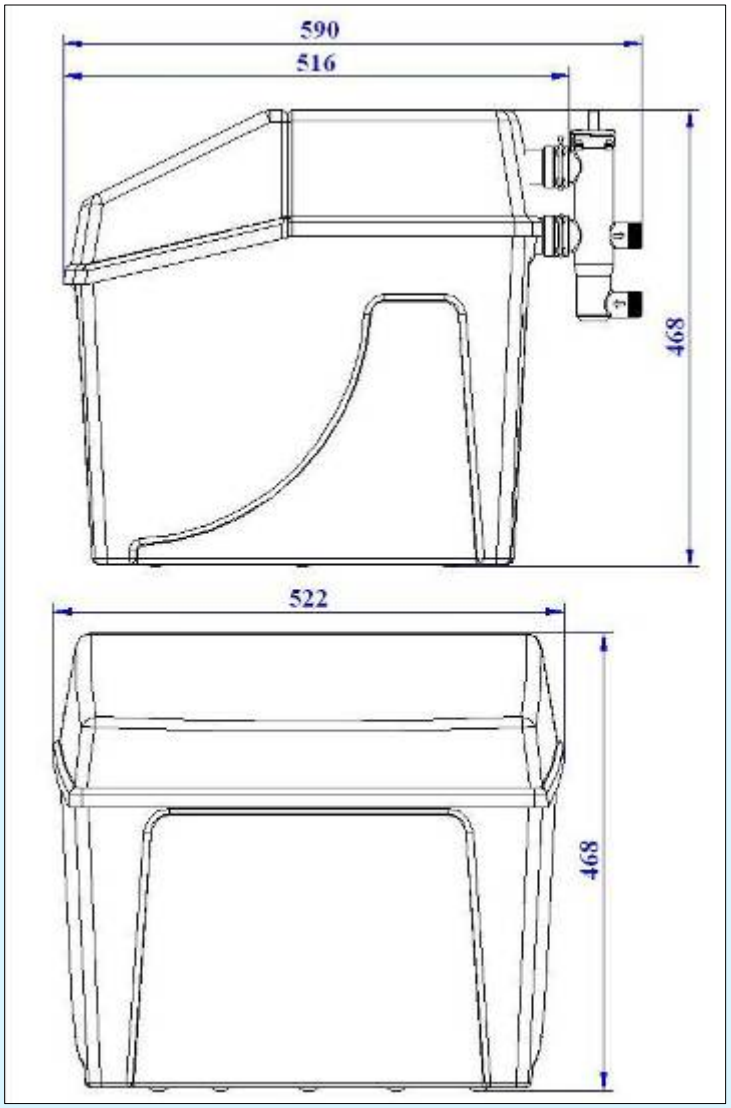

sanoxys®

www.sanoxys.ch